T392DE
0520

Mehrzwecktransporter CINGO

MERLO

CINGO Transporter

CINGO M500

Bei dem M500 handelt es sich um einen handlichen und besonders kompakten Minidumper mit einer maximalen Tragkraft von 500 kg.
Hydraulische Orbitalmotoren sorgen für einen maximalen Antrieb.
Ein Overcenter-Ventil kontrolliert die Geschwindigkeit der Maschine bei beladenen Berg-/Talfahrten.
Serienmäßig ausgestattet ist der M500 mit einer manuellen Feststellbremse und einem Digitaldisplay mit Betriebsstundenzähler und Drehzahlmesser.

TECHNISCHE INFORMATION CINGO M500					
LEISTUNG		ANTRIEB UND HYDRAULIKSYSTEM		GEWICHT UND ABMESSUNGEN	
Maximale Traglast	500 kg	Antriebsart	Hydraulisch	Gewicht	230 kg
Benzinmotor	Honda 5,5 PS	Hydraulikpumpen Antrieb	Orbital	Breite	690 mm
Anlasser	Manuell mit Seilzugstarter	Pumpe Hilfsaggregate	-	Länge	1416 mm (mit Dumpermulde)
Höchstgeschwindigkeit	3,5 km/h				

Unentbehrlich für Materialtransport und -umschlag

CINGO M800TD

Dieser kompakte Transporter verfügt über einen Hydraulikantrieb mit Zahnradpumpen und hydraulischen Getriebemotoren und bietet eine variable Fahrgeschwindigkeit.
Für hervorragende Leistungen und maximale Sicherheit sorgt das *Overcenter*-Ventil zur Geschwindigkeitskontrolle bei der Fahrt im Gefälle. Bei diesem Transportermodell geht der Wechsel der verfügbaren Anbaugeräte besonders leicht von der Hand, auch weil letztere auf vier Stützfüßen am Boden aufgestellt werden können.

TECHNISCHE INFORMATION CINGO M800 TD					
LEISTUNG		ANTRIEB UND HYDRAULIKSYSTEM		GEWICHT UND ABMESSUNGEN	
Maximale Traglast	800 kg	Antriebsart	Hydraulisch	Gewicht	480 kg
Benzinmotor	Honda 12 PS	Hydraulikpumpen Antrieb	Getriebemotoren	Breite	800 mm
Anlasser	Elektrisch/Seilzug	Pumpe Arbeitshydraulik	Zahnradpumpe 6 ccm	Länge	1640 mm
Geschwindigkeit	0 - 4 km/h				

Mehrzweckmodelle CINGO

CINGO M8.3PLUS

Die kompakten Abmessungen machen den Cingo M8.3Plus zur idealen Mehrzweckmaschine für Arbeiten bei beengten Platzverhältnissen. Mit ihrem Dieselmotor mit 17 PS und dem hohen Böschungswinkel ist die Maschine in der Lage Hindernisse zu überwinden und höchste Vielseitigkeit unter allen Arbeitsbedingungen zu bieten.
Wie bei allen Cingo-Modellen mit hydrostatischem Fahrantrieb sind dynamische und genaue Fahrbewegungen möglich. Eine integrierte Feststellbremse erhöht zusätzlich die Sicherheit.

TECHNISCHE INFORMATION CINGO M8.3PLUS					
LEISTUNG		ANTRIEB UND HYDRAULIKSYSTEM		GEWICHT UND ABMESSUNGEN	
Maximale Traglast	800 kg	Antriebsart	Hydrostatisch	Gewicht	510 kg
Dieselmotor	Kubota 17 PS	Hydraulikpumpen Antrieb	Getriebemotoren	Breite	800 mm
Anlasser	Elektrisch	Pumpe Arbeitshydraulik	Zahnradpumpe 8 ccm	Länge	1620 mm
Höchstgeschwindigkeit	5 km/h	Öldurchsatz (Arbeitshy-draulik)	27 l/min		

Mehrzweckmodell, flexibel für jeden Sektor

Die Alleinstellungsmerkmale des Cingo-Systems sind seine hohe Flexibilität und Vielseitigkeit. Das robuste Raupenfahrzeug mit den beiden starken Stahlarmen verfügt über ein Schnellwechselsystem der Anbaugeräte. Das patentierte Kupplungssystem mit ölhydraulischer Betätigung ermöglicht einen raschen und einfachen Wechsel von unzähligen Anbaugeräten.

CINGO M12.3EVO

Der mit Getriebemotoren und integrierter Feststellbremse ausgestattete Cingo M12.3EVO ist die größte und vielseitigste Mehrzweckmaschine. Angetrieben wird er durch einen kraftvollen Dieselmotor mit 21 PS und passenden Raupenketten, die aufgrund ihres hervorragenden Bodenkontakts das Arbeiten unter allen Geländebedingungen gestattet. Ideal in Hanglagen und unebenem Gelände, in denen die kompakten Abmessungen, der niedrige Schwerpunkt und die beachtliche Zugkraft wirksames und sicheres Arbeiten erlauben. Das Hydrostatiksystem gestattet überdies eine Regelung der Geschwindigkeit bis max. 5 km/h und eine leichte und millimetergenaue Lenkung. Dies wirkt sich vorteilhaft auf die Bearbeitungen und die Fahrsicherheit aus.

TECHNISCHE INFORMATION CINGO M12.3EVO					
LEISTUNG		ANTRIEB UND HYDRAULIKSYSTEM		GEWICHT UND ABMESSUNGEN	
Maximale Traglast	1200 kg	Antriebsart	Hydrostatisch	Gewicht	720 kg
Dieselmotor	Kubota 21 PS	Hydraulikpumpen Antrieb	Getriebemotoren	Breite	1000 mm
Anlasser	Elektrisch	Pumpe Arbeitshydraulik	Zahnradpumpe 8 ccm + 2,5 ccm	Länge	1850 mm
Höchstgeschwindigkeit	5 km/h	Maximaler Öldurchsatz (Arbeitshydraulik)	27 l/min + 8 l/min		

Anbaugerät Handler 400

Die Anbaugeräte des Cingo-Systems sind die Kernfaktoren eines neuen Flexibilitätskonzepts für Raupentransporter. Für alle Modelle sind unzählige Arbeitsinstrumente erhältlich, deren fortschrittliche Technik die Einsatzmöglichkeiten erweitern, die Vielseitigkeit erhöhen und die Einsätzen in allen Bereichen optimieren: vom Baugewerbe zur Landwirtschaft, vom Recycling zum Gärtnereiwesen.
Die Ankupplung der gewünschten Ausrüstung nimmt nur wenig Zeit in Anspruch, wodurch die unterschiedlichen Bedürfnisse beim Anheben, Aushub, Transport, Laden und Entladen und Präzisions-Güterumschlag effektiv und rasch erfüllt werden können.

HANDLER 400

Die exklusive Handler-Ausrüstung ist komplett mit den anderen Zubehörteilen den Mehrzwecksystems austauschbar und verwandelt den Cingo in eine regelrechte kompakte Teleskopmaschine.
Das Anbaugerät wird am Modell Cingo M12.3EVO montiert. Standardmäßig wird der Handler 400 mit Lastgabeln ausgeliefert.

TECHNISCHE INFORMATION	
Maximale Tragkraft (kg)	400
Gewicht des Anbaugeräts Handler (kg)	680 (ohne Maschine)
Hubhöhe (m)	3,4
Dieselmotor Kubota (PS)	21
Höchstgeschwindigkeit (km/h)	4,9
Antrieb	Hydrostatisch
Teleskoparmantrieb	Elektromechanischer Joystick
Hydraulische Abstützungvorne	Serienmäßig
Doppelte Pumpe und zusätzlicher Hydraulikanschluss	Serienmäßig

HANDLER 400

Bei eingefahrenem Teleskoparm beträgt die max. Tragfähigkeit des Handler 400 400 kg (einschließlich Lastgabeln).

Das Anbaugerät verfügt über ein Kippschutzsystem für eine maximale Bedienersicherheit.

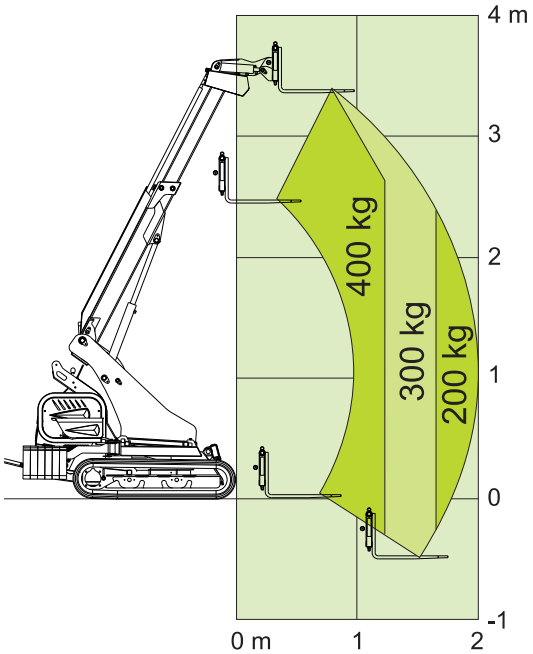

Montagereihenfolge des Anbaugeräts

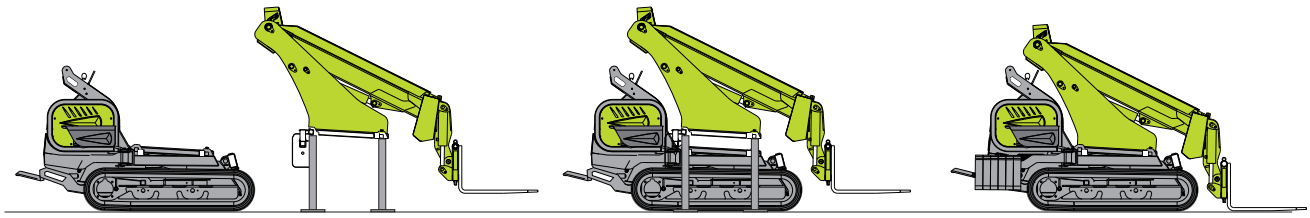

HANDLER 400

VORDERER ANBAURAHMEN MIT MANUELLER VERRIEGELUNG

DER TELESKOPARM GLEITET AUF EINSTELLBAREN REIBUNGSARMEN GLEITBELÄGEN

DIE ABMONTIERBAREN MEHRZWECKARME MIT DEM EXKLUSIVEN SCHNELLWECHSELSYSTEM (MERLO-PATENT) ERMÖGLICHEN DIE VERWENDUNG VON ZAHLREICHEN ANBAUGERÄTEN

BEQUEME STEUERUNG MIT ELEKTROMECHANISCHEM JOYSTICK

LEISTUNGSSTARKER DIESELMOTOR MIT 21 PS

ROBUSTE GUMMIRAUPE UND RAUPENFAHRWERK MIT BEWEGLICHEN ROLLEN

HYDROSTATISCHER ANTRIEB MIT HYDRAULISCHEN GETRIEBEMOTOREN UND INTEGRIERTER FESTSTELLBREMSE

LISTE DER ANBAUGERÄTE

MODELLE CINGO TRANSPORTER	M500D*	M500DP*	M500C*	M800 TD
Dumpermulde	X			X
Dumpermulde mit Selbstladeschaufel		X		X
Kippprtsche			X	X
Dumpermulde mit erhöhtem Ladevolumen und frontaler Klappe				X
Dumpermulde mit erhöhtem Ladevolumen und frontaler Klappe und Selbstladeschaufel				X
Frontschild				X
Betonmischer 300 Liter				X
Betonmischer 300 Liter mit Selbstladeschaufel				X

* auf der Mini Serie M500 sind die Anbaugeräte nicht austauschbar

MEHRZWECKMODELLE CINGO		M8.3PLUS	M12.3EVO
Anbaugeräte Bauwesen und Erdbewegung			
Dumpermulde		X	X
Dumpermulde mit Selbstladeschaufel		X	X
Hochkippmulde		X	X
Drei-Seiten-Kippprtsche		X	X
Betonmischer 300 Liter		X	X
Betonmischer 300 Liter mit Selbstladeschaufel		X	X
Anbaugeräte Land- und Forstwirtschaft und Grünflächen			
Kippprtsche		X	X
Frontschild mit hydraulischer Ausrichtung		X	X
Anbaugerät HANDLER 400 und kombinierbares Zubehör			
HANDLER 400 - Teleskoparm komplett mit Lastgabeln			X

Anbaugeräte Mehrzwecksystem

Die zahlreichen verfügbaren Anbaugeräte verwandeln den Cingo in ein hocheffizientes und rentables Arbeitsinstrument.

Patentierte Vorrichtung
Die vollständige Austauschbarkeit der zahlreichen Anbaugeräten macht das Cingo-System extrem vielseitig und einmalig.

Die patentierte Vorrichtung zur Schnellkupplung der Anbaugeräte, die am Fahrzeug mit zwei starken mechanischen Armen vorhanden ist, bildet die technologische Basis des Mehrzweck-Cingos. Die meisten Anbaugeräte des Mehrzwecksystems sind mit dieser Vorrichtung kompatibel.

SCHNELLKUPPLUNGSVORRICHTUNG MIT ÖLHYDRAULISCHER BETÄTIGUNG

Dumpermulde

Ideal für den Schüttguttransport und präzises Entladen.
Kompatibel mit dem Schnellwechselsystem.

	M 8.3PLUS	M 12.3EVO
Pritschenkapazität (l)	400	550
Nutzlast (kg)	730	1100
Breite (mm)	800	920

Dumpermulde mit Selbstladeschaufel

Die Selbstladeschaufel ermöglicht das Beladen des eigenen Fahrzeugs. Kompatibel mit dem Schnellwechselsystem.

	M 8.3PLUS	M 12.3EVO
Pritschenkapazität (l)	400	550
Nutzlast (kg)	655	980
Fassungsvermögen der Schaufel (l)	80	90
Breite (mm)	970	1080

Hochkippmulde

Ermöglicht das erhöhte Auskippen. Kompatibel mit dem Schnellwechselsystem.

	M 8.3PLUS	M 12.3EVO
Pritschenkapazität (l)	400	400
Nutzlast (kg)	610	1010
Breite (mm)	850	850
Höhe des Hindernisses (mm)	1300	1300

Drei-Seiten-Kippprtsche

Zu drei Seiten kippbar. Kompatibel mit Schnellwechselsystem

	M 8.3PLUS	M 12.3EVO
Nutzlast (kg)	710	1100
Breite (mm)	750	920
Länge (mm)	1050	1250
Höhe der Bordwände (mm)	450	450

Kippritsche

Die Ladefläche kann durch das Herunterklappen der Seiten vergrößert werden.

	M 8.3PLUS	M 12.3EVO
Nutzlast (kg)	720	1100
Breite mit geschlossenen Bordwänden (mm)	800	1000
Breite mit geöffneten Bordwänden (mm)	1445	1650
Höhe der Bordwände (mm)	300	300

Teleskopstapler Handler 400

Geeignet für das Anheben, Transportieren und Verladen von Lasten

	M 12.3EVO
Maximale Tragkraft (kg)	400
Hubhöhe (mm)	3400

Frontschild

Das Schild eignet sich zum Stallausmisten, Sammeln von Schüttgut und Schneeräumen.

	M 8.3PLUS	M 12.3EVO
Schildbreite (mm)	1100	1300
Schildhöhe (mm)	470	470
Anstellwinkel des Schilds (Grad)	±18	±18

Betonmischfahrzeug

Entwickelt zum Betonmischen in der gewünschten Menge, wann und wo er benötigt wird. Kompatibel mit dem Schnellwechselsystem.

	M 8.3PLUS	M 12.3EVO
Kapazität des Betonmischfahrzeuges (l)	350	350
Betonmengen (l)	300	300
Breite (mm)	1050	1050

CINGO M4.3TURBO

Geräteträger ohne Schnellwechselsystem der Anbaugeräte

Dieses vielseitige Raupenfahrzeug mit Anbaurahmen wurde speziell für Anwendungen im Weinbau und für die Landwirtschaft entwickelt, jedoch ist die Maschine dank verstellbarer Spurweite und der Möglichkeit, den Unterwagen mit jedem Anbaugerät auszustatten, universal einsetzbar.
Dank geringer Maschinenbreite sind auch enge Passagen mühelos befahrbar, z.B. bei Arbeiten zwischen den Rebzeilen.Die Spurweite lässt sich hydraulisch und unabhängig für jede Raupe über einfache Steuerungen verbreitern, was die Stabilität erheblich verbessert.
Angetrieben wird das Fahrzeug durch einen kraftvollen Dieselmotor mit 33 PS und einer passenden Raupenkette mit beweglichen Rollen, welche dank hervorragendem Bodenkontakt Einsätze in jedem Terrain möglich macht.

TECHNISCHE INFORMATION CINGO M4.3TURBO

LEISTUNG		ANTRIEB UND HYDRAULIKSYSTEM		GEWICHT UND ABMESSUNGEN	
Maximale Traglast	400 kg	Antriebsart	Hydrostatisch	Gewicht	800 kg
Dieselmotor	Kubota 33 PS	Hydraulikpumpen Antrieb	Getriebemotoren	Breite (Fahrwerk mit Spurverbreiterung)	679 - 929 mm
Anlasser	Elektrisch	Zwei Verbraucherpumpen	Zahnradpumpe 12 + 4 ccm	Länge	2098 mm
Höchstgeschwindigkeit	6 km/h	Dieseltank	25 l	Maximale Höhe	1397 mm

CINGO M4.3TURBO

KOMFORTABLE BEDIENHEBEL

GESCHWINDIGKEITSREGLER

FILTERKIT FÜR EINE STETS SAUBERE ANSAUGLUFT ZUM MOTOR

DER GRUNDRAHMEN VERFÜGT ÜBER EINE ROBUSTE BEFESTIGUNGSVORRÜSTUNG ZUM EINFACHEN AUFBAU VON ANBAUGERÄTEN

LEISTUNGSSTARKER DIESELMOTOR MIT 33 PS

FAHRWERK MIT SPURVERBREITERUNG

HYDROSTATISCHER ANTRIEB MIT HYDRAULISCHEN GETRIEBEMOTOREN UND INTEGRIERTER FESTSTELLBREMSE

EINFACHER ZUGANG FÜR WARTUNG UND REINIGUNG

ROBUSTE GUMMIRAUPEN, RAUPENFAHRWERK MIT BEWEGLICHEN ROLLEN UND GROSSEM BÖSCHUNGSWINKEL

	MODELLE		M500	M800TD
	UNTERGRUPPE		*TRANSPORTER*	*TRANSPORTER*
LEISTUNGSMERKMALE ABMESSUNGEN	Maximale Traglast	kg	500	800
	Maschinengewicht	kg	230	480
	Länge	mm	1416 (mit Dumpermulde)	1640
	Breite	mm	690	800
	Höhe	mm	1126	1480
	Feste / verstellbare Spurbreite		Feststehend	Feststehend
	Bodenfreiheit	mm	115	100
	Max. überwindbares Gefälle (längs)		35%	35%
	Max. überwindbares Gefälle (quer)		20%	20%
	Höchstgeschwindigkeit	km/h	3,5	4
MOTOR	Motor	Fabrikat	Honda	Honda
	Modell	Kürzel	GX 200	GX 390
	Kraftstoff		Benzin	Benzin
	Zylinderanzahl		1	1
	Hubraum	ccm	196	389
	Höchstdrehzahl	U/min	3850±100	3600
	Leistung	kW	4,1 kW / 3600 U/min	8,7 kW
	Max. Drehmoment		12,4 Nm / 1,26 Kgfm / 2500 U/min	26,5 Nm
	Anlassen		Manuell mit Seilzugstarter	Manuell mit Seilzugstarter /Elektrisch
	Motorkühlung		Luftkühlung	Luftkühlung
	Kraftstofftankinhalt	l	3,1	6,1
	Kraftstoffverbrauch	l/h bei 3600 U/min	1,7	3,5
	Batterie	V/Ah	-	12 V
FAHRANTRIEB	Antriebsart		Hydraulisch	Hydraulisch
	Pumpe		3,2 + 3,2	4,27+4,27
	Durchsatz	l/min	11,5+11,5	14+14
	Hydraulikmotor		Orbital	Getriebemotor
	Maximaler Arbeitsdruck	bar	150	160
	Steuerungen / Hebel		Hydraulisch	Hydraulisch
	Fahrerstand		am Boden	Am Boden / Trittbrett
	Feststellbremse		Manuell	Automatische
				Zweiter Schnellgang
RAUPEN	Typ		Gummi	Gummi
	Abmessungen		160x72x33	180x72x36
	Rollen pro Seite		3	4
HYDRAULIKKREIS	Pumpe Arbeitshydraulik	ccm	-	Zahnräder 6
	Öldurchsatz Zusatzkreis	l/min	-	20
	Maximaler Druck	bar	-	160
	Hydrauliktankinhalt	Liter	21	-
	Kühlung Zusatzkreisöl		nein	ja
	Hydraulikanschlüsse		2	2
	Hebel		-	-
	Verteiler Arbeitshydraulik		nein	2Hebel
	MULTIFUNKTIONAL - SCHNELLES ANKUPPELN		nein	nein

M8.3PLUS	M12.3EVO	M4.3TURBO
MULTIFUNKTIONAL	*MULTIFUNKTIONAL*	
800	1200	400
510	720	798
1620	1850	2098
800	1000	679 - 929
1175	1144	1397
Feststehend	Feststehend	Verstellbar
100	110	90
35%	35%	35%
20%	20%	20%
5	5	6
Kubota	Kubota	Kubota
Z-602	D722	D1105-T-E3B
Diesel	Diesel	Diesel
2	3	3
600	720	1129
3600	3600	3000
12,5 kW / 3600 U/min	14,9 kW / 3600 U/min	24,5 kW / 3000 U/min
38 Nm / 3600 U/min	46 Nm / 2600 U/min	88 Nm / 2000 U/min
Elektrisch	Elektrisch	Elektrisch
Flüssigkühlung	Flüssigkühlung	Flüssigkühlung
14	14	25
3,5	4	8
12 V	12 V	12 V
Hydrostatisch	Hydrostatisch	Hydrostatisch
11+11	13+13	17+17
38+38	45+45	58+58
Getriebemotor	Getriebemotor	Getriebemotor
160	200	200
Mechanisch	Hydraulisch	Hydraulisch
Am Boden / Trittbrett	Am Boden / Trittbrett	Am Boden / Trittbrett
Automatisch / Manueller Wahlschalter	Automatisch / Manueller Wahlschalter	Automatisch / Manueller Wahlschalter
Gummi	Gummi	Gummi
180x72x36	230x72x40	180x72x41
4	4	5
Zahnräder 8	Zahnräder 8 + 2,5	Zahnräder 12+4
27	27 + 8	35+14
180	200	200
18	26	28
ja	ja	ja (zwei Kühler)
4	6	10
-	-	
SD5/4Hebel	SD5/4Hebel +SD5/1Hebel	SD5/5Hebel+SD5/1Hebel
ja	ja	nein

Mehrzwecktransporter CINGO

Daten, Merkmale und Abbildungen dieser Unterlage dienen der Veranschaulichung und sind nicht verbindlich.
Merlo SpA verfolgt eine Politik der ständigen Forschung und Entwicklung. Die Eigenschaften unserer Produkte können daher von den hier aufgeführten abweichen oder Änderungen ohne Vorankündigung unterliegen.
Die dargestellten Produkte können Sonderausstattungen beinhalten.

MERLO S.P.A.

Via Nazionale, 9 - 12010 S. Defendente di Cervasca - Cuneo - Italia

Tel. +39 0171 614111 - Fax +39 0171 684101

www.merlo.com - info@merlo.com

MERLO DEUTSCHLAND GMBH

Ahrensstr. 2, D-28197 Bremen

Tel. +49 421 3992 0 - Fax +49 421 3992 239

www.merlo.de - info@merlo.de

T392DE 0520